MATERIAŁY DO ZGŁOSZENIA

Nazwa zamierzenia budowlanego:

„Budowa boisk sportowych w miejscowości Albigowa"

Adres obiektu budowlanego:

Albigowa gmina Łańcut, powiat Łańcut, woj. Podkarpackie

Identyfikatory działek ewidencyjnych:

Działka nr 86/1 – obr. 0001 Albigowa
Jednostka ewid.: 181004 Łańcut

Inwestor:

Gmina Łańcut

ul. Mickiewicza 2A
37-100 Łańcut

Zespół projektowy:

FUNKCJA:	*IMIĘ I NAZWISKO:*	*UPRAWNIENIA:*	*PODPIS:*
Projektant:	mgr inż. Piotr Skitał	PDK/0027/PWOK/17	mgr inż. Piotr Skitał Uprawnienia budowlane do projektowania i kierowania robotami budowlanymi bez ograniczeń w specjalności konstrukcyjno - budowlanej nr. ewid. PDK/0027/PWOK/17

Marzec, 2025

Egz. Nr 1

„Budowa boisk sportowych w miejscowości Albigowa".

SPIS TREŚCI:

OŚWIADCZENIE PROJEKTANTÓW 4

KOPIE UPRAWNIEŃ I ZAŚWIADCZEŃ O PRZYNALEŻNOŚCI DO IZBY INŻYNIERÓW BUDOWNICTWA 5

1. PRZEDMIOT ZAMIERZENIA BUDOWLANEGO 9

1.1. Przedmiot inwestycji 9

1.2. Podstawa opracowania 11

2. ISTNIEJĄCY STAN ZAGOSPODAROWANIA TERENU 12

3. PROJEKTOWANE ZAGOSPODAROWANIE TERENU 12

3.1. Przebudowa boiska sportowego 12

3.2. Zieleń 15

3.3. Informacja o infrastrukturze towarzyszącej oraz urządzeniach obcych 15

3.4. Ukształtowanie wysokościowe terenu 16

3.5. Odwodnienie – odprowadzenie wód 16

3.6. Sposób zapewnienia warunków dla korzystania z obiektu przez osoby niepełnosprawne 16

3.7. Sposób dostępu do drogi publicznej 16

4. ZESTAWIENIE POWIERZCHNI ZAGOSPODAROWANIA TERENU 16

5. INFORMACJE I DANE 17

5.1. Informacje o rodzaju ograniczeń lub zakazów w zabudowie i zagospodarowaniu tego terenu wynikających z aktów prawa miejscowego 17

5.2. Informacje i dane czy działka lub teren, na którym jest projektowany obiekt budowlany, są wpisane do rejestru zabytków lub gminnej ewidencji zabytków lub czy zamierzenie budowlane lokalizowane jest na obszarze objętym ochroną konserwatorską 17

5.3. Informacje i dane określające wpływ eksploatacji górniczej na działkę lub teren zamierzenia budowlanego

5.4. Informacje i dane o charakterze, cechach istniejących i przewidywanych zagrożeń dla środowiska oraz higieny i zdrowia użytkowników projektowanych obiektów budowlanych i ich otoczenia w zakresie zgodnym z przepisami odrębnymi 17

6. DANE DOTYCZĄCE WARUNKÓW OCHRONY PRZECIWPOŻAROWEJ 18

7. INNE NIEZBĘDNE DANE WYNIKAJĄCE ZE SPECYFIKI, CHARAKTERU I STOPNIA SKOMPLIKOWANIA OBIEKTU BUDOWLANEGO LUB ROBÓT BUDOWLANYCH. 18

7.1. Geotechniczne warunki posadowienia 18

8. INFORMACJA O OBSZARZE ODDZIAŁYWANIA OBIEKTU 18

8.1. Obszar oddziaływania obiektu 18

9. INFORMACJA DOTYCZĄCA INTERESÓW OSÓB TRZECICH I SPOSOBU ICH ZABEZPIECZENIA 18

10. INFORMACJA DOTYCZĄCA BEZPIECZEŃSTWA I OCHRONY ZDROWIA 19

10.1. Zakres robót 19

10.2. Istniejące obiekty budowlane 19

10.3. Elementy zagospodarowania terenu mogące stwarzać zagrożenie bezpieczeństwa 19

10.4. Przewidywane zagrożenia występujące podczas realizacji robót 20

10.5. Sposób prowadzenia instruktażu pracowników przed realizacją robót szczególnie niebezpiecznych.....20
10.6. Środki techniczne i organizacyjne zapobiegające niebezpieczeństwom wynikającym z wykonywania robót budowlanych 20
B. CZĘŚĆ RYSUNKOWA 21

OŚWIADCZENIE PROJEKTANTÓW

Zgodnie z ustawą z dnia 7 lipca 1994 r. – Prawo Budowlane Art. 20 ust. 4 oświadczamy, że niniejsza dokumentacja dla zadania pn.: **„Budowa boisk sportowych w miejscowości Albigowa"** została opracowana zgodnie z obowiązującymi przepisami oraz zasadami wiedzy technicznej.

Oświadczamy również, iż wykonana dokumentacja jest kompletna i może służyć celom, do których została stworzona.

FUNKCJA:	*IMIĘ I NAZWISKO:*	*UPRAWNIENIA:*	*PODPIS:*
Projektant:	mgr inż. Piotr Skitał	PDK/0027/PWOK/17	mgr inż. Piotr Skitał Uprawnienia budowlane do projektowania i kierowania robotami budowlanymi bez ograniczeń w specjalności konstrukcyjno - budowlanej nr. ewid. PDK/0027/PWOK/17

KOPIE UPRAWNIEŃ I ZAŚWIADCZEŃ O PRZYNALEŻNOŚCI DO IZBY INŻYNIERÓW BUDOWNICTWA

PODKARPACKA OKRĘGOWA
IZBA INŻYNIERÓW BUDOWNICTWA
35-060 Rzeszów, ul. J. Słowackiego 20

Okręgowa Komisja Kwalifikacyjna
PDK OIIB/0054/0060/17

Rzeszów, 2017-06-20

D E C Y Z J A

Na podstawie art. 24 ust. 1 pkt 2 ustawy z dnia 15 grudnia 2000 r. o samorządach zawodowych architektów oraz inżynierów budownictwa (*Dz. U. z 2016 r., poz. 1725 z późn. zm.*) i art. 12 ust. 1 pkt 1, pkt 2, pkt 3, pkt 4 i pkt 5, art. 12 ust. 2 i ust. 3, art. 12 ust. 4c pkt 3, art. 13 ust. 1, ust. 2, ust. 3 i ust. 4, art. 14 ust. 1 pkt 2 ustawy z dnia 7 lipca 1994 r. Prawo budowlane (*Dz.U. z 2016 r., poz. 290 z późn. zm.*) oraz § 10, § 12 ust. 1 rozporządzenia Ministra Infrastruktury i Rozwoju z dnia 11 września 2014 r. w sprawie samodzielnych funkcji technicznych w budownictwie (Dz.U. z 2014 r., poz. 1278), po ustaleniu, że zostały spełnione warunki w zakresie przygotowania zawodowego oraz po złożeniu egzaminu na uprawnienia budowlane z wynikiem pozytywnym, stwierdzamy, że:

Pan Piotr Skitał

magister inżynier
(kierunek studiów - budownictwo)
ur. dnia [redacted]

otrzymuje

UPRAWNIENIA BUDOWLANE

numer ewidencyjny PDK/0027/PWOK/17

do projektowania i do kierowania robotami budowlanymi bez ograniczeń w specjalności konstrukcyjno-budowlanej

U Z A S A D N I E N I E

W związku z uwzględnieniem w całości żądania strony, na podstawie art. 107 § 4 Kodeksu postępowania administracyjnego (*Dz. U. z 2016 r., poz. 23 z późn. zm.*) odstępuje się od uzasadnienia decyzji.

Zakres nadanych uprawnień budowlanych wskazano na odwrocie decyzji.

Pouczenie

1. Zgodnie z art. 12 ust. 7 ww. ustawy Prawo budowlane - podstawę do wykonywania samodzielnych funkcji technicznych w budownictwie stanowi wpis do centralnego rejestru Głównego Inspektora Nadzoru Budowlanego oraz wpis na listę członków właściwej izby samorządu zawodowego.

2. Od niniejszej decyzji służy odwołanie do Krajowej Komisji Kwalifikacyjnej Polskiej Izby Inżynierów Budownictwa w Warszawie, za pośrednictwem Podkarpackiej Okręgowej Izby Inżynierów Budownictwa w Rzeszowie w terminie 14 dni od daty jej doręczenia.

Skład Orzekający PDK OIIB

mgr inż. Andrzej Mamczur.....

inż. Stanisław Dołęgowski.....

inż. Andrzej Tarczyński.....

Szczegółowy zakres uprawnień
do projektowania i do kierowania robotami budowlanymi bez ograniczeń
w specjalności konstrukcyjno-budowlanej

Pan Piotr Skitał

I. Na mocy art. 12 ust. 1 pkt 1, pkt 2, pkt 3, pkt 4 i pkt 5 oraz art. 13 ust. 3 i ust. 4 ustawy Prawo budowlane, w zakresie objętym wyżej wymienioną specjalnością, niniejsze uprawnienia stanowią podstawę do:

1. **projektowania, sprawdzania projektów architektoniczno – budowlanych i sprawowania nadzoru autorskiego;**
2. **kierowania budową lub innymi robotami budowlanymi;**
3. **kierowania wytwarzaniem konstrukcyjnych elementów budowlanych oraz nadzór i kontrolę techniczną wytwarzania tych elementów;**
4. **wykonywanie nadzoru inwestorskiego;**
5. **sprawowania kontroli technicznej utrzymania obiektów budowlanych.**

II. Na mocy § 10, § 12 ust. 1 rozporządzenia Ministra Infrastruktury i Rozwoju z dnia 11 września 2014 r. w sprawie samodzielnych funkcji technicznych w budownictwie (Dz. U. poz. 1278) uprawnienia budowlane w specjalności konstrukcyjno - budowlanej bez ograniczeń uprawniają do projektowania konstrukcji obiektu lub kierowania robotami budowlanymi w odniesieniu do konstrukcji oraz architektury obiektu.

Uprawnienia budowlane do projektowania uprawniają również do sporządzania projektów zagospodarowania działki lub terenu w zakresie specjalności, objętej niniejszymi uprawnieniami.

Skład Orzekający PDK OIIB

mgr inż. Andrzej Mamczur.....

inż. Stanisław Dołęgowski.....

inż. Andrzej Tarczyński.....

Otrzymują:
1. Pan Piotr Skitał [redacted]
2. Główny Inspektor Nadzoru Budowlanego
3. aa.

POLSKA
IZBA
INŻYNIERÓW
BUDOWNICTWA

Zaświadczenie

o numerze weryfikacyjnym:
PDK-LPJ-J4P-DEN *

Pan Piotr Skitał o numerze ewidencyjnym PDK/BO/0157/17
adres zamieszkania [redacted]
jest członkiem Podkarpackiej Okręgowej Izby Inżynierów Budownictwa i posiada wymagane ubezpieczenie od odpowiedzialności cywilnej.
Niniejsze zaświadczenie jest ważne od 2025-01-01 do 2025-12-31.

Zaświadczenie zostało wygenerowane elektronicznie i opatrzone bezpiecznym podpisem elektronicznym weryfikowanym przy pomocy ważnego kwalifikowanego certyfikatu w dniu 2024-12-17 roku przez:

Grzegorz Dubik, Przewodniczący Rady Podkarpackiej Okręgowej Izby Inżynierów Budownictwa.

* Weryfikację poprawności danych w niniejszym zaświadczeniu można sprawdzić za pomocą numeru weryfikacyjnego zaświadczenia na stronie Polskiej Izby Inżynierów Budownictwa www.piib.org.pl lub kontaktując się z biurem właściwej Okręgowej Izby Inżynierów Budownictwa.

A. CZĘŚĆ OPISOWA

1. PRZEDMIOT ZAMIERZENIA BUDOWLANEGO

1.1. Przedmiot inwestycji

Przedmiotem inwestycji jest budowa w miejscowości Albigowa dwóch boisk sportowych w tym boisko wielofunkcyjne o nawierzchni poliuretanowej oraz boisko do piłki nożnej o nawierzchni z trawy syntetycznej. Dodatkowo zaprojektowano wykonanie ogrodzenia z paneli systemowych, piłkochwytów z siatki PP oraz montaż 3 stojaków podwójnych na rowery. W ramach zadania zostanie również wykonane oświetlenie boisk oraz utwardzenie powierzchni gruntu z kostki betonowej. Inwestycja zlokalizowana jest w miejscowości Albigowa gmina Łańcut na działce nr ewid. 86/1.

W ramach przedmiotowej inwestycji, planuje się wykonanie następujących robót budowlanych:

- Budowa boisk:

  Boisko do piłki nożnej

  - usunięcie warstwy humusu,
  - wykonanie korytowania
  - wykonanie nowej konstrukcji,
  - wykonanie nowych obrzeży betonowych wokół boiska 8x30cm na ławie betonowej z oporem,
  - wykonanie opaski z kostki betonowej gr 6cm
  - wykonanie nowej nawierzchni w postaci trawy syntetycznej na odpowiedniej podbudowie
  - wykonanie linii na boiskach,
  - dostawa i montaż wyposażenia boisk - bramki aluminiowe 5x2m - 2 szt osadzone w tulejach
  - demontaż urządzeń siłowni plenerowej

  Boisko wielofunkcyjne

  - usunięcie warstwy humusu,
  - wykonanie korytowania
  - wykonanie nowej konstrukcji,
  - wykonanie nowych obrzeży betonowych wokół boiska 8x30cm na ławie betonowej z oporem,
  - wykonanie opaski z kostki betonowej gr 6cm
  - wykonanie nowej nawierzchni poliuretanowej w postaci natrysku EPDM

- wykonanie linii na boisk do siatkówki i koszykówki,
- dostawa i montaż wyposażenia boisk – 2 stojaki do gry w koszykówkę z tablicami o regulowanej wysokości, słupki do gry w siatkówkę demontowalne wraz z siatką.

- roboty ogrodzeniowe:
  - wykonanie nowych fundamentów
  - budowa ogrodzenia z paneli z siatki zgrzewanej o h = 4 m wraz z bramą i furką (po 2 szt)
  - budowa piłkochwytów – słupy systemowe aluminiowe 80x80 + siatka PP na naciągach z linki stalowej
  - demontaż fragmentu istniejącego ogrodzenia (piłkochytu)
- utwardzenie terenu:
  - usunięcie warstwy humusu
  - korytowanie
  - wykonanie konstrukcji
  - wykonanie nawierzchni z kostki brukowej betonowej gr. 6 cm
- dostawa i montaż stojaków na rowery – 3 sztuki stojaków podwójnych w kształcie litery U wykonane ze stali ocynkowanej

Lokalizacja oraz wymiary nowych elementów zgodnie z częścią graficzną projektu.

1.2. Podstawa opracowania

Niniejsza dokumentacja realizowana była w oparciu o materiały:

[1]. Umowa z Inwestorem;

[2]. Wizja lokalna w terenie;

[3]. Ustawa Prawo Budowlane z dnia 7 lipca 1994 r. – Prawo budowlane (Dz.U. 2021 poz. 2351 z późn. zm.);

[4]. Ustawa z dnia 13 lutego 2020r. o zmianie ustawy Prawo budowlane i niektórych innych ustaw (Dz. U. z 2020r., poz. 471 z późn. zm.);

[5]. Rozporządzenie Ministra Infrastruktury z dnia 12 kwietnia 2002 r. w sprawie warunków technicznych, jakim powinny odpowiadać budynki i ich usytuowanie (Dz. U. 2022 poz. 1225 z późn. zm.);

[6]. Rozporządzeniem Ministra Rozwoju i Technologii z dnia 20 grudnia 2021 r. w sprawie szczegółowego zakresu i formy dokumentacji projektowej, specyfikacji technicznych wykonania i odbioru robót budowlanych oraz programu funkcjonalno-użytkowego (Dz. U. z 2021r., poz. 2454 z późn. zm.);

[7]. Rozporządzenie Ministra Rozwoju z dnia 11 września 2020 r. w sprawie informacji dotyczącej bezpieczeństwa i ochrony zdrowia oraz planu bezpieczeństwa i ochrony zdrowia (Dz. U. z 2003r. nr 120 poz.1126 z późn. zm.);

[8]. Rozporządzeniem Rady Ministrów z dnia 10 września 2019r. w sprawie przedsięwzięć mogących znacząco oddziaływać na środowisko (Dz. U z 2019 r., poz. 1839 z późn. zm.);

[9]. Obowiązujące normy i rozporządzenia.

2. ISTNIEJĄCY STAN ZAGOSPODAROWANIA TERENU

Obszar objęty opracowaniem zlokalizowany jest w miejscowości Albigowa na działce o nr ewid. 86/1 będącej własnością Gminy Łańcut. W chwili obecnej na terenie działki znajduje się ogrodzone boisko sportowe trawiaste wraz z zapleczem.

Przedmiotowa działka jest ogrodzona. W sąsiedztwie planowanej inwestycji znajduje się siłownia plenerowa przeznaczona do demontażu. Działka objęta opracowaniem ma bezpośredni dostęp do drogi gminnej poprzez istniejący zjazd. Od strony północnej, wschodniej i zachodniej znajdują się działki niezabudowane rolne. Od strony południowej znajdują się działki zabudowane budynkami mieszkalnym.

W obrębie przedmiotowej działki znajdują się następujące sieci i instalacje:

- sieć elektroenergetyczna
- sieć oświetlenia
- sieć wodociągowa

3. PROJEKTOWANE ELEMENGTY ZAGOSPODAROWANIA TERENU

3.1.Budowa boisk sportowych

3.1.1. Boisko do piłki nożnej

W ramach inwestycji przewiduje się budowę boiska do piłki nożnej o nawierzchni naturalnej - trawiastej. Boisko będzie miało wymiary 62 x 32,1 m i będzie wyznaczone na nim pole do gry w piłkę nożną W ramach zadania planuje się montaż wyposażenia tj. dwóch nowych bramek 5,0x2,0m osadzonych w tulejach (możliwość demontażu) wraz z siatkami.

Nawierzchnia projektowanego boiska do piłki nożnej będzie wykonana z trawy syntetycznej ułożonej na odpowiedniej podbudowie.

Proj. konstrukcja boiska do piłki nożnej:

- Podsypka z piasku - gr. 20cm,
- warstwa konstrukcyjna z kruszywa kamiennego (31,5/63,0mm), gr. 15cm,
- warstwa klinująca z kruszywa kamiennego (4/31,5mm), gr. 10cm,
- warstwa wyrównawcza z miału kamiennego (0/8mm), gr. 4cm
- trawa syntetyczna

Na boisku za pomocą białych linii o szer. 10 cm będzie wydzielone pole do gry w piłkę nożną. Linie wykonane będą techniką wklejania. Lokalizacja oraz szczegóły boiska pokazano w części rysunkowej.

Wokół boiska zostaną zamontowane nowe obrzeża betonowe 8x30 cm na ławie betonowej z oporem. Zaprojektowano wykonanie boiska o pochyleniu poprzecznym nawierzchni boiska, dostosowanym do istniejących spadków (1,0%) co zapewni odpływ wód opadowych z płyty boiska.

Wymagane minimalne parametry dla trawy syntetycznej:

Typ włókna - 2 rodzaje włókien w jednym pęczku, 100 % monofil PE wzmocniony rdzeniem (dwa różne kolory włókien)

Wysokość włókna – min. 60 mm

Grubość włókna monofilowego – min. 370 mikronów każde włókno

Detex – min. 15 500

Waga włókna – min 1900 g/m2

Waga całkowita – min. 3000 g/m2

Ilość pęczków – min. 9300 / m2

Ilość włókien – min 115 000/m2

Wytrzymałość na wyrywanie pęczka – min. 65 N

Przepuszczalność wody przez trawę – min. 1700 mm/h

Przepuszczalność wody przez system – min. 1000 mm/h

Spód trawy – poliuretan lub lateks

Wytrzymałość łączenia klejonego – min. 100 N/100mm

Wypełnienie nawierzchni - Piasek kwarcowy oraz EPDM z recyklingu w ilości zgodnej z badaniem laboratoryjnym FIFA

3.1.2. Boisko wielofunkcyjne

W ramach inwestycji przewiduje się budowę boiska wielofunkcyjnego o nawierzchni poliuretanowej EPDM w kolorze ceglastym. Boisko będzie miało wymiary 19,1 x 32,1 m, na którym będzie wyznaczone pole do gry w koszykówkę oraz siatkówkę. W ramach inwestycji planuje się montaż nowego wyposażenia tj. dwóch nowych stojaków z regulowaną wysokością tablicy do koszykówki oraz słupków demontowalnych do siatkówki wraz z siatkami.

Układ warstw boiska wielofunkcyjnego

- Natrysk EPDM – 0,3 mm
- Warstwa SBR – 10 mm
- Warstwa przepuszczalna ET – 30mm
- Warstwa wyrównująca z miału kamiennego (0 – 8 mm) – 4 cm
- Warstwa klinująca z kruszywa (0 – 31,5 mm) – 5 cm
- Warstwa konstrukcyjna z kruszywa (31,5 – 63 mm) – 15 cm

- Podsypka z piasku – 20 cm
- Geowłóknina 50/50 na gruncie

Na boisku za pomocą białych i żółtych linii będą wydzielone pola do gry w siatkówkę o raz koszykówki. Lokalizacja oraz szczegóły boiska pokazano w części rysunkowej.

Planuje się wykonanie nawierzchni oraz podbudowy. Wokół boiska zostaną zamontowane nowe obrzeża betonowe 8x30cm na ławie betonowej z oporem w postaci ławy betonowej. Zaprojektowano również wykonanie opaski z kostki betonowej gr 6 cm.

Zaprojektowano wykonanie boiska o pochyleniu poprzecznym nawierzchni, dostosowanym do istniejących spadków (1,0%) co zapewni odpływ wód opadowych z płyty boiska.

3.1.3 Ogrodzenie

Zaprojektowano ogrodzenie wokół całego kompleksu boisk tj. ogrodzenie obejmuje łącznie oba boiska sportowe. Projektuje się wykonanie ogrodzenia systemowego z paneli z siatki zgrzewanej na słupach stalowych. Wszystkie elementy ogrodzenia malowane proszkowo w kolorze zielonym. Wysokość projektowanego ogrodzenia będzie wynosiła 4 m. W ogrodzeniu zaprojektowano w dwóch miejscach bramę wraz z furtką o wymiarach 1,1 x 2,2 m (furtka) oraz 2,7 x 2,2 m (brama).

Lokalizacja oraz wymiary ogrodzenia zgodnie z częścią graficzną projektu.

3.1.4 Piłkochwyty

Za liniami końcowymi boiska do piłki nożnej zaprojektowano piłkochwyty o wysokości 6 m każdy. Projektuje się wykonanie piłkochwytów z siatki PP o oczku 10x10 cm na konstrukcji słupowej systemowej. Siatka rozpięta na linkach stalowych ocynkowanych. Słupy 80x80 mm ocynkowane malowane proszkowo. W celu usztywnienia należy w skrajnych polach zastosować zastrzały.

Lokalizacja oraz wymiary piłkochwytów zgodnie z częścią graficzną projektu.

3.1.5 Oświetlenie

W ramach inwestycji zaprojektowano rozbudowę istniejącego oświetlenia terenu. Zaplanowano rozmieszczenie dodatkowych 4 słupów oświetleniowych stożkowych o konstrukcji stalowej ocynkowanej. Wysokość słupów 10 m. W słupach instalować tabliczki słupowe z wyłącznikami nadprądowymi typu C6A 1P zabezpieczającymi obwody poszczególnych opraw oświetleniowych.

Wykorzystane będą również istniejące w chwili obecnej słupy oświetleniowe. Na każdym ze słupów zaprojektowano montaż 2 opraw oświetleniowych typu led o mocy 200 w każda. W sumie zamontowanych zostanie 12 nowych opraw oświetleniowych. Oprawy należy zamontować na belkach poprzecznych zgodnych z przyjętym rodzajem słupa. Słupy posadowić na fundamentach prefabrykowanych.

Zasilanie rozbudowywanego oświetlenia będzie wykonane w postaci linii kablowej policznikowej YAKXS 4x25 mm2. Kable układać w rurach osłonowych na głębokości 0,7 m na warstwie piasku 10 cm. Wzdłuż linii kablowych układać bednarkę FeZn 25x4mm. Z uziomem łączyć przez spawanie przewody odprowadzające wykonane z bednarki FeZn 25x4mm, które wyprowadzić do zacisków złącz probierczych stóp słupów oświetleniowych. Miejsca połączeń spawanych zabezpieczyć przeciw korozji. Należy uzyskać minimalne natężenie oświetlenia na płycie boiska wynoszące 50 Lx.

Lokalizacja elementów oświetlenia zgodnie z częścią graficzną projektu.

3.2 Stojak na rowery

W ramach inwestycji zaplanowano montaż 3 podwójnych stojaków na rowery w kształcie litery U. Stojaki wykonane ze stali ocynkowanej z rur o średnicy min 40 mm. Stojaki zostaną zamontowane w odstępach 1,0 m między sobą.

Lokalizacja stojaków zgodnie z częścią graficzną projektu.

3.3 Utwardzenie powierzchni grunt.

Na terenie inwestycji zaprojektowano wykonanie utwardzenia powierzchni gruntu kostką betonową gr. 6 cm w kolorze szarym na podbudowie. Układ warstw oraz lokalizacja zgodnie z częścią graficzną. W ramach utwardzenia wykonać obramowanie z obrzeży betonowych 6x25 cm na ławie betonowej.

3.4 Zieleń

W ramach przedmiotowej inwestycji nie jest planowana wycinka drzew ani krzewów.

Inwestycja nie zakłada wykonywania nowych nasadzeń zieleni.

3.5 Informacja o infrastrukturze towarzyszącej oraz urządzeniach obcych

W obrębie inwestycji przebiegają następujące sieci i instalacje podziemne terenu:

- sieć elektroenergetyczna
- sieć oświetlenia
- sieć wodociągowa

Planowana inwestycja nie będzie kolidowała z istniejącymi sieciami jak również nie przewiduje się ingerencji w te sieci.

W ramach inwestycji należy przewidzieć usuniecie fragmentu istniejącego ogrodzenia wraz z jego przestawieniem oraz demontaż urządzeń siłowni plenerowej.

3.6 Ukształtowanie wysokościowe terenu

W zakresie objętym opracowaniem nie projektuje się istotnej zmiany poziomu terenu. Poziom projektowanych boisk będzie nawiązywał do poziomu istniejącego terenu i infrastruktury towarzyszącej.

3.7 Odwodnienie – odprowadzenie wód

Odprowadzenie wód odbywać się będzie jak dotychczas czyli powierzchniowo. Projektowany teren, ukształtowano w sposób zapewniający swobodny odpływ wód opadowych i roztopowych oraz ich przejęcie przez istniejące tereny zielone w granicach inwestycji. Teren o zmniejszonej chłonności (proj. boiska) ukształtowano ze spadkami. Wody opadowe i roztopowe z powierzchni o zmniejszonej chłonności będą wchłonięte przez grunty na terenie Inwestora i nie zakłócą warunków wodnych na działkach sąsiednich.

Ponieważ odprowadzenie wód opadowych i roztopowych z obrębu obiektu będzie odbywało się na obecnych zasadach w ramach niniejszej inwestycji nie przewiduje się wykonywania nowych elementów systemu odwodnienia.

3.8 Sposób zapewnienia warunków dla korzystania z obiektu przez osoby niepełnosprawne

W obrębie inwestycji nie projektuje się progów, krawężników, schodów ani innych elementów stanowiących barierę dla osób na wózkach inwalidzkich oraz innych niepełnosprawnościach.

3.9 Sposób dostępu do drogi publicznej

Dojazd do obiektu z drogi gminnej będzie zapewniony na zasadach jak w stanie istniejącym. Działka 891 przylega bezpośrednio do drogi gminnej.

4 ZESTAWIENIE POWIERZCHNI ZAGOSPODAROWANIA TERENU

Powierzchnia projektowanych elementów zagospodarowania terenu:

Boisko wielofunkcyjne o nawierzchni poliuretanowej	613,11 m^2
Boisko do piłki nożnej o nawierzchni z trawy syntetycznej	1 990,2 m^2
Utwardzenie powierzchni gruntu	217 m^2

5 INFORMACJE I DANE

5.9 Informacje o rodzaju ograniczeń lub zakazów w zabudowie i zagospodarowaniu tego terenu wynikających z aktów prawa miejscowego.

Dla terenu objętego inwestycją obowiązuje Miejscowy Plan Zagospodarowania Przestrzennego. Inwestycja zaprojektowana jest na terenie US tj. usługi sportu i jest zgodna z zapisami planu co do przeznaczenia terenu.

5.10 Informacje i dane czy działka lub teren, na którym jest projektowany obiekt budowlany, są wpisane do rejestru zabytków lub gminnej ewidencji zabytków lub czy zamierzenie budowlane lokalizowane jest na obszarze objętym ochroną konserwatorską

Teren na którym projektowany jest obiekt budowlany nie jest wpisany do rejestru zabytków oraz gminnej ewidencji zabytków.

Obszar zamierzenia budowlanego nie jest objęty ochroną konserwatorską.

5.11 Informacje i dane określające wpływ eksploatacji górniczej na działkę lub teren zamierzenia budowlanego

Nie dotyczy. Planowana inwestycja nie znajduje się w granicach terenów eksploatacji górniczej.

5.12 Informacje i dane o charakterze, cechach istniejących i przewidywanych zagrożeń dla środowiska oraz higieny i zdrowia użytkowników projektowanych obiektów budowlanych i ich otoczenia w zakresie zgodnym z przepisami odrębnymi

Przedmiotowa inwestycja nie wymaga uzyskania decyzji o środowiskowych uwarunkowaniach o której mowa w art. 72 ustawy z dnia 3 października 2008r. o udostępnieniu informacji o środowisku i jego ochronie, udziale społeczeństwa w ochronie środowiska oraz ocenach oddziaływania na środowisko. Przedmiotowe zadanie nie zalicza się bowiem do mogących znacząco oddziaływać na środowisko w rozumieniu rozporządzenia Rady Ministrów z dnia 10 września 2019r. w sprawie przedsięwzięć mogących znacząco oddziaływać na środowisko (Dz. U z 2019 r., poz. 1839).

Zakres robót oraz przyjęte rozwiązania przestrzenne i techniczne nie wpływają ujemnie na środowisko przyrodnicze.

Podczas realizacji zwiększenie niepożądanego oddziaływania na środowisko może pojawić się w trakcie wykonywania robot budowlanych przez ciężkie maszyny (koparki, walce, młoty

pneumatyczne, itp.), będą to hałas i wibracje. Oddziaływania te będą jednak chwilowe, krótkotrwałe i ustaną wraz z zakończeniem prowadzenia robót budowlanych. Sprzęt użyty do robót budowlanych będzie zgodny z normami ochrony środowiska i przepisami dotyczącymi jego użytkowania.

6 DANE DOTYCZĄCE WARUNKÓW OCHRONY PRZECIWPOŻAROWEJ

Dla przedmiotowej Inwestycji nie stawia się wymagań w zakresie ochrony przeciwpożarowej.

7 INNE NIEZBĘDNE DANE WYNIKAJĄCE ZE SPECYFIKI, CHARAKTERU I STOPNIA SKOMPLIKOWANIA OBIEKTU BUDOWLANEGO LUB ROBÓT BUDOWLANYCH.

7.9 Geotechniczne warunki posadowienia

W nawiązaniu do Rozporządzenia Ministra Transportu, Budownictwa i Gospodarki Morskiej z dnia 25 kwietnia 2012 r. w sprawie ustalania geotechnicznych warunków posadowienia obiektów budowlanych (Dz. U. 2012 poz.463) dla przedmiotowej inwestycji należy przyjąć pierwszą kategorię geotechniczną obejmującą proste warunki gruntowe.

8 INFORMACJA O OBSZARZE ODDZIAŁYWANIA OBIEKTU

8.9 Obszar oddziaływania obiektu

Obszar oddziaływania inwestycji mieści się w całości na działce, na której została zaprojektowana. Budowa boisk nie spowoduje ograniczeń w zagospodarowaniu działek zgodnie z ich przeznaczeniem. Inwestycja po zakończeniu jej realizacji nie będzie oddziaływać na tereny sąsiednie.

9 INFORMACJA DOTYCZĄCA INTERESÓW OSÓB TRZECICH I SPOSOBU ICH ZABEZPIECZENIA

Projektowana inwestycja nie spowoduje naruszenia prawa własności i uprawnień osób trzecich, nie stanowi przeszkody w dostępie do drogi publicznej oraz nie przesłania światła słonecznego. Nie pozbawia możliwości korzystania z wody, kanalizacji, energii elektrycznej i cieplnej czy środków łączności.

Podczas wykonywania robót teren zostanie oznaczony oraz zabezpieczany w taki sposób, aby nie narażać użytkowników szkoły na czynniki niebezpieczne.

10 INFORMACJA DOTYCZĄCA BEZPIECZEŃSTWA I OCHRONY ZDROWIA

10.9 Zakres robót

Zakres robót, zgodnie z dokumentacją, obejmuje następujące roboty:

- przebudowa boiska do piłki nożnej:
  - rozbiórka nawierzchni naturalnej,
  - wykonanie nowych obrzeży betonowych wokół boiska 8x30cm na ławie betonowej z oporem,
  - prace brukarskie - utwardzenie terenu gruntu
  - wykonanie nowej konstrukcji boisk
  - wykonanie nowej nawierzchni sztucznej poliuretanowej w postaci natrysku EPDM
  - wykonanie nowej nawierzchni – trawa syntetyczna
  - wykonanie linii na boiskach,
  - dostawa i montaż wyposażenia boisk (bramki aluminiowe 5x2m - 2 szt., stojaki do koszykówki – 2szt. , słupki siatkówki demontowalne wraz z siatkami),
  - dostawa i montaż stojaka na rowery – 3 szt.
  - Rozbudowa oświetlenia obiektu

Prace wykonywane będą etapowo w miarę postępu robót oraz zgodnie z warunkami i uzgodnieniami określonymi przez poszczególnych właścicieli obiektów budowlanych.

10.10 Istniejące obiekty budowlane

Istniejącymi obiektami budowlanymi są:

- Siłownia plenerowa,
- istniejący układ dróg w sąsiedztwie projektowanego boiska,
- sieci i instalacje podziemne:
  - sieć elektroenergetyczna
  - sieć oświetlenia
  - sieć wodociągowa
- istniejący piłkochwyt

10.11 Elementy zagospodarowania terenu mogące stwarzać zagrożenie bezpieczeństwa

Elementami zagospodarowania terenu, które mogą stwarzać zagrożenie bezpieczeństwa i zdrowia ludzi są:

- istniejące sieci uzbrojenia terenu – podziemna infrastruktura techniczna,

- istniejący układ dróg w obrębie inwestycji.

10.12 Przewidywane zagrożenia występujące podczas realizacji robót

Do przewidywanych zagrożeń występujących podczas realizacji robót zaliczyć należy:

- wykonywanie wykopów,
- prowadzenie robót w sąsiedztwie uzbrojenia podziemnego, a w szczególności w miejscach ich skrzyżowań i zbliżeń,
- wykonywanie prac w bliskim sąsiedztwie otaczających dróg,
- ruch sprzętu ciężkiego oraz transport wykonawczy, które mogą stanowić zagrożenie dla ruchu pieszego oraz samochodowego.

10.13 Sposób prowadzenia instruktażu pracowników przed realizacją robót szczególnie niebezpiecznych

Przed przystąpieniem do wykonywania robót szczególnie niebezpiecznych należy przeprowadzić instruktaż pracowników, który powinien obejmować następujące składniki:

- określenie zasad postępowania w przypadku wystąpienia zagrożenia,
- przedstawienie sposobu i podkreślenie konieczności stosowania przez pracowników środków ochrony indywidualnej zabezpieczających przed skutkami zagrożeń,
- wyznaczenie odpowiedzialnych osób i określenie zasad bezpośredniego nadzoru nad pracami szczególnie niebezpiecznymi.

10.14 Środki techniczne i organizacyjne zapobiegające niebezpieczeństwom wynikającym z wykonywania robót budowlanych

Środki techniczne i organizacyjne zapobiegające niebezpieczeństwom wynikającym z prowadzenia robót budowlanych:

- oznakowanie terenu budowy,
- zapewnienie stałego dojścia do obiektu publicznego,
- wprowadzenie tymczasowej organizacji ruchu,
- przestrzeganie przy wszystkich pracach budowlanych przepisów BHP zgodnie z Rozporządzeniem Ministra Infrastruktury dnia 6 lutego 2003r. (Dz. U. 2003 Nr 47, poz. 401),
- stosowanie odpowiedniej odzieży oraz oznakowania przy pracy z użyciem sprzętu ciężkiego jak walce, koparki, ładowarki, równiarki, dźwigi, itp.,
- stosowanie butów, odzieży ochronnej i sprzętu przy robotach zbrojarskich, betoniarskich, antykorozyjnych, spawalniczych, wysokościowych i innych niebezpiecznych pracach.

mgr inż. Piotr Skitał
Uprawnienia budowlane do projektowania i kierowania robotami budowlanymi bez ograniczeń w specjalności konstrukcyjno - budowlanej nr. ewid. PDK/0027/PWOK/17

B. CZĘŚĆ RYSUNKOWA

Rys. 1 Orientacja

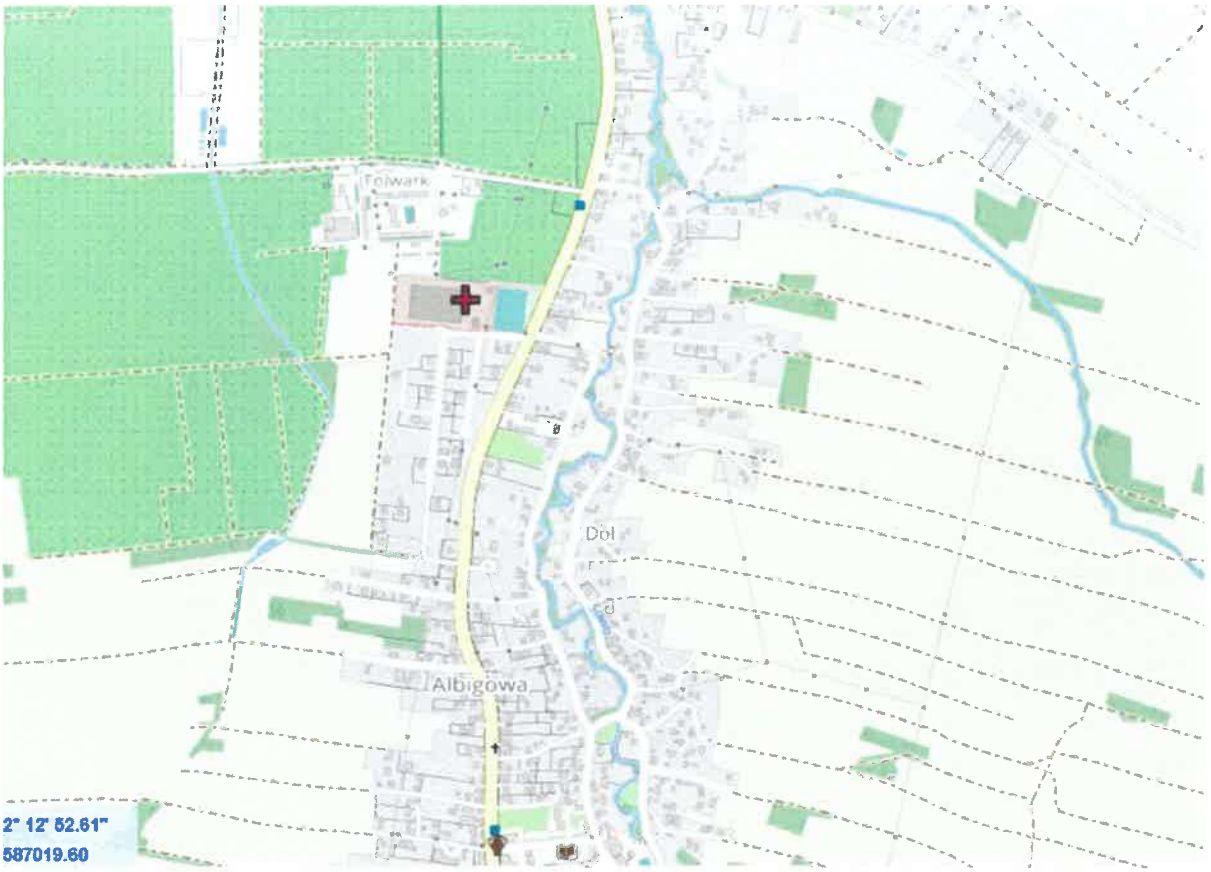

Rys. 2 Stojak na rowery sztuk 3

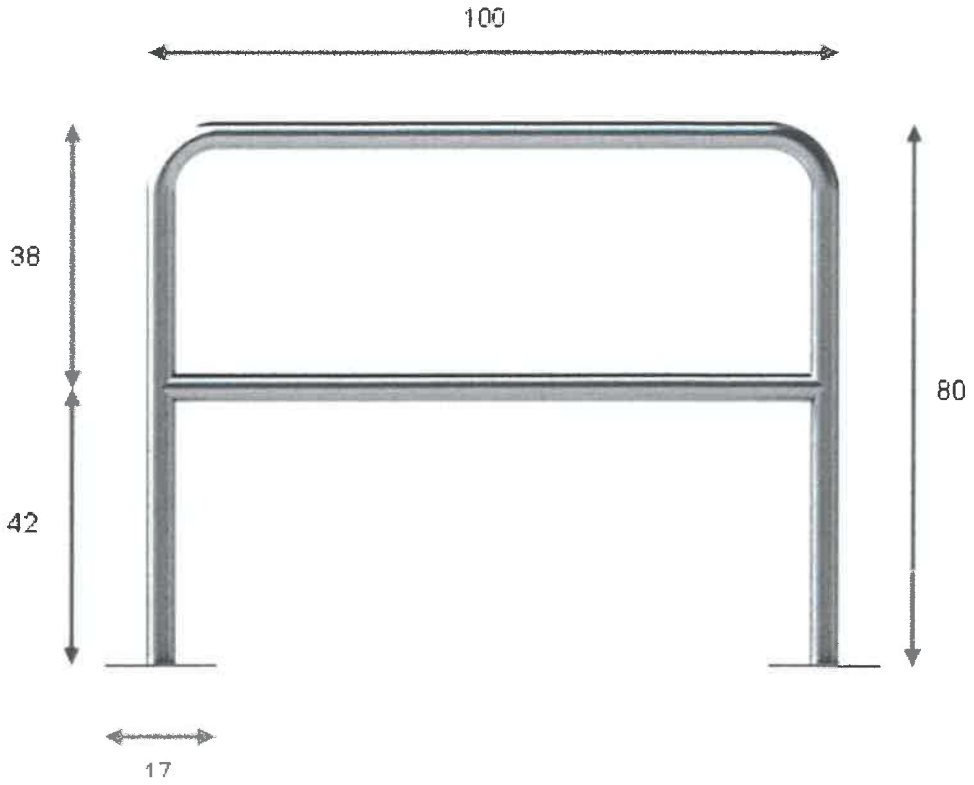

Rys. 3 Przykładowy słup oświetleniowy z fundamentem

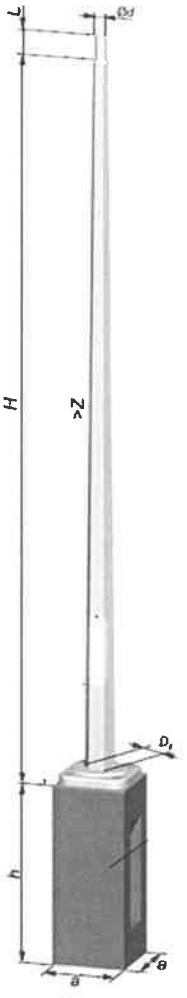

Rys. 3 Przykładowa belka poprzeczna do montażu naświetlaczy

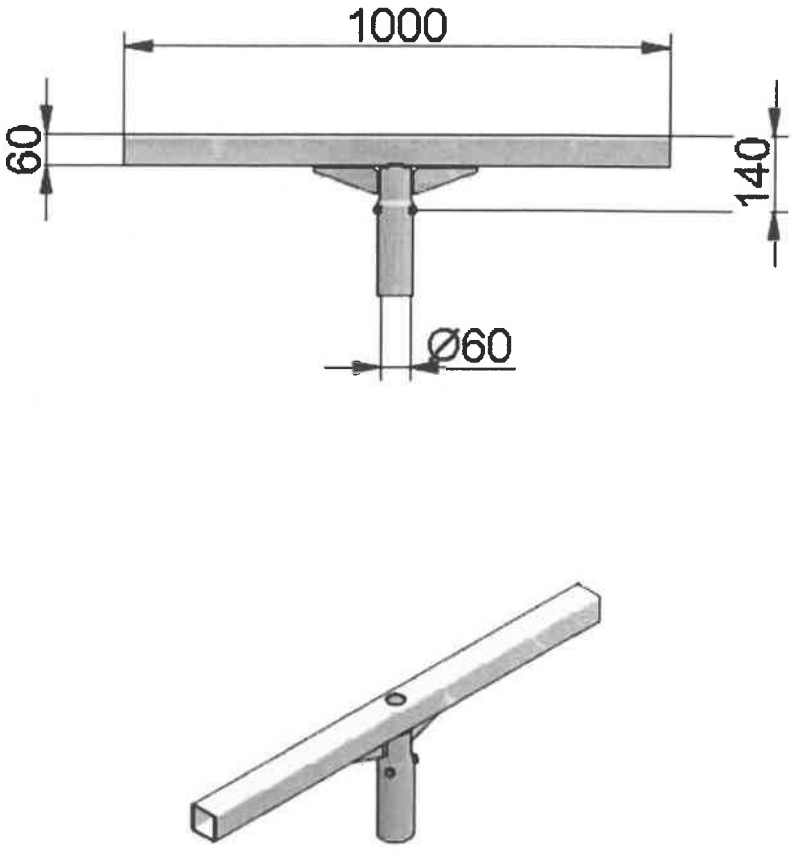



PROJEKT ZAGOSPODAROWANIA TERENU

Skala 1:1000

Albigowa, działki nr 86/1

INWESTOR:

Gmina Łańcut

ul. Mickiewicza 2A, 37-100 Łańcut

LEGENDA:

A...F, - Granice działki Inwestora

① - Projektowane boisko do piłki nożnej sztuczna trawa 62x32,1m

② - Projektowane boisko wielofunkcyjne nawierzchnia poliuretanowa 32,1x19,1 m

③ - Budynek zaplecza - wg odrębnego opracowania

- Istniejący zjazd z drogi gminnej

- Projektowane utwardzenie terenu

- lokalizacja furtki i bramy w ogrodzeniu

- fragment ogrodzenia(piłkochwytu)do demontaż

- Istniejące budynki zaplecza - bez zmian

- Projektowana linia kablowa policznikowa YAKXS 4x25 mm2 w rurze ochronnej

S1..S4 - Projektowane słupy oświetleniowe stalowe ocynkowane h = 10 m - szt.4

OBIEKT:	***PRZEBUDOWA BOISK SPORTOWYCH W MIEJSCOWOŚCI ALBIGOWA***	
ADRES:	Albigowa, działka nr 86/1	
INWESTOR:	Gmina Łańcut, ul. Mickiewicza 2A, 37-100 Łańcut	
BRANŻA:	PROJEKTANCI:	PODPIS:
	Projektował: mgr inż. Piotr Skitał PDK/0027/POWK/17	
NAZWA RYSUNKU:	PROJEKT ZAGOSPODAROWANIA TERENU	SKALA 1:1000
DATA OPRACOWANIA:	Marzec 2025r.	NR RYS.

BOISKO DO PIŁKI NOŻNEJ 32,1 x 62 m

Skala 1:200

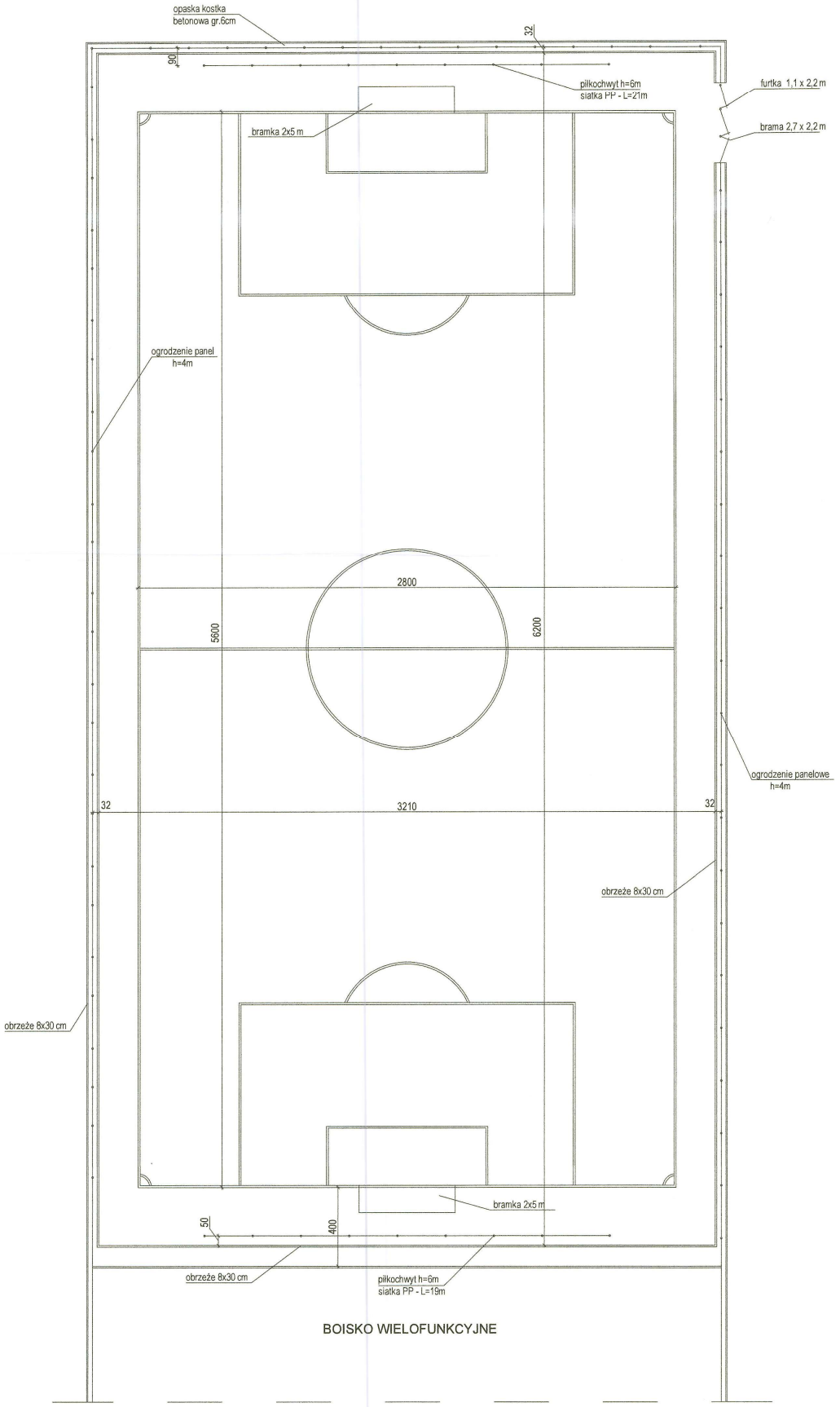

BOISKO WIELOFUNKCYJNE

UWAGA:
- sposób zamocowania w fundamentach urządzeń sportowych uzgodnić z dostawcą
- linie boiska nanieść zgodnie z przepisami danej dyscypliny

- nawierzchnia boiska - trawa sztuczna kolor zielony
- w ogrodzeniu wykonać stężenia narożne oraz podłużne

OBIEKT:	***BUDOWA BOISK SPORTOWYCH W MIEJSCOWOŚCI ALBIGOWA***	
ADRES:	Rogóźno, działka nr 891	
INWESTOR:	Gmina Łańcut, ul. Mickiewicza 2A, 37-100 Łańcut	
BRANŻA:	PROJEKTANCI:	PODPIS:
	Projektował: mgr inż. Piotr Skitał PDK/0027/POWK/17	
NAZWA RYSUNKU:	BOISKO DO PIŁKI NOŻNEJ	SKALA 1:200
DATA OPRACOWANIA:	Marzec 2025r.	NR RYS. 1

BOISKO WIELOFUNKCYJNE 32,1X19,1 m

Skala 1:100

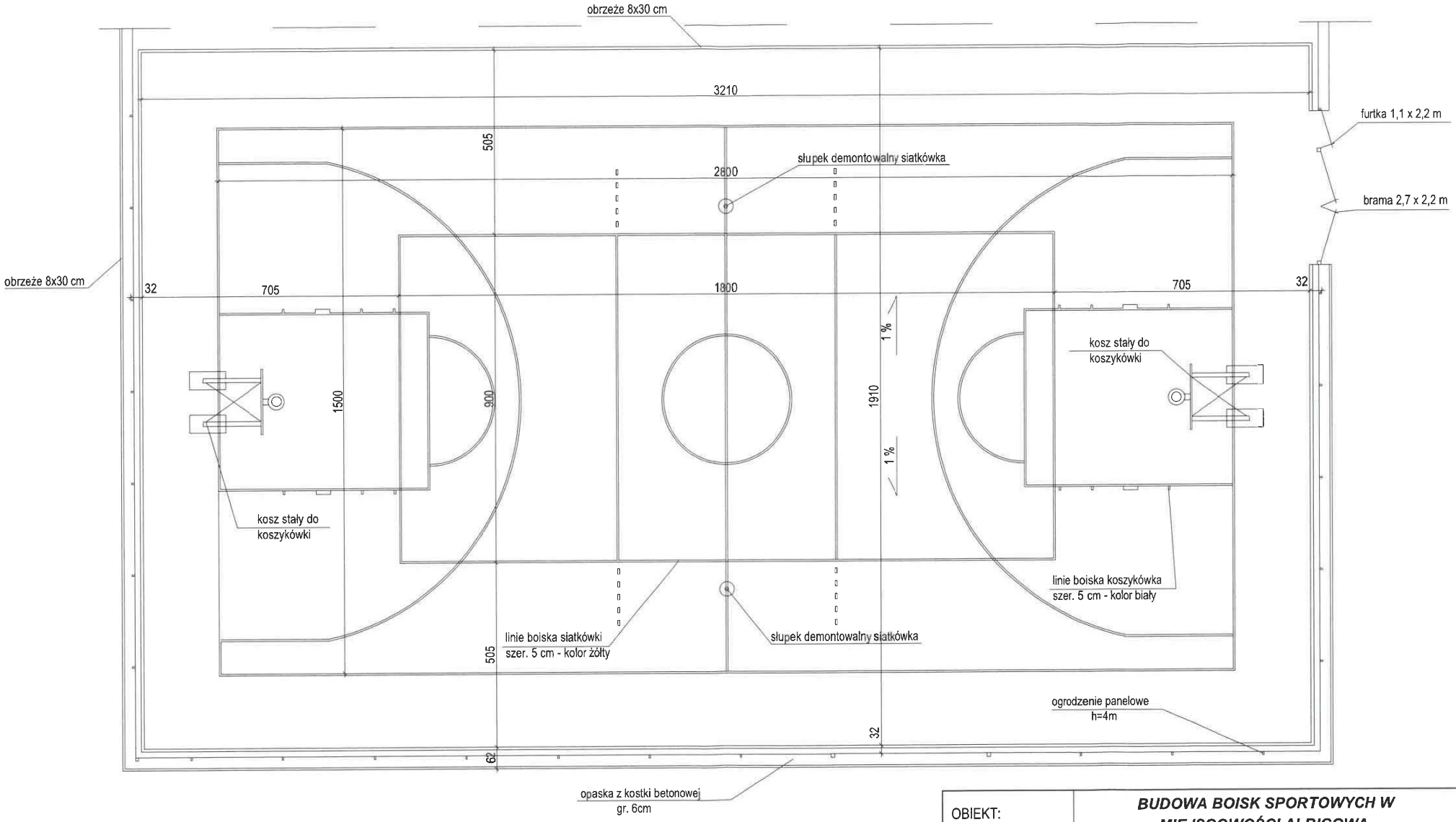

UWAGA:
- sposób zamocowania w fundamentach urządzeń sportowych uzgodnić z dostawcą
- linie boisk nanieść zgodnie z przepisami danej dyscypliny

OBIEKT:	***BUDOWA BOISK SPORTOWYCH W MIEJSCOWOŚCI ALBIGOWA***	
ADRES:	Rogóźno, działka nr 891	
INWESTOR:	Gmina Łańcut, ul. Mickiewicza 2A, 37-100 Łańcut	
BRANŻA:	PROJEKTANCI:	PODPIS:
	Projektował: mgr inż. Piotr Skitał PDK/0027/POWK/17	
NAZWA RYSUNKU:	BOISKO WIELOFUNKCYJNE	SKALA 1:100
DATA OPRACOWANIA:	Marzec 2025r.	NR RYS. 2

BOISKO DO KOSZYKÓWKI

SKALA 1:100

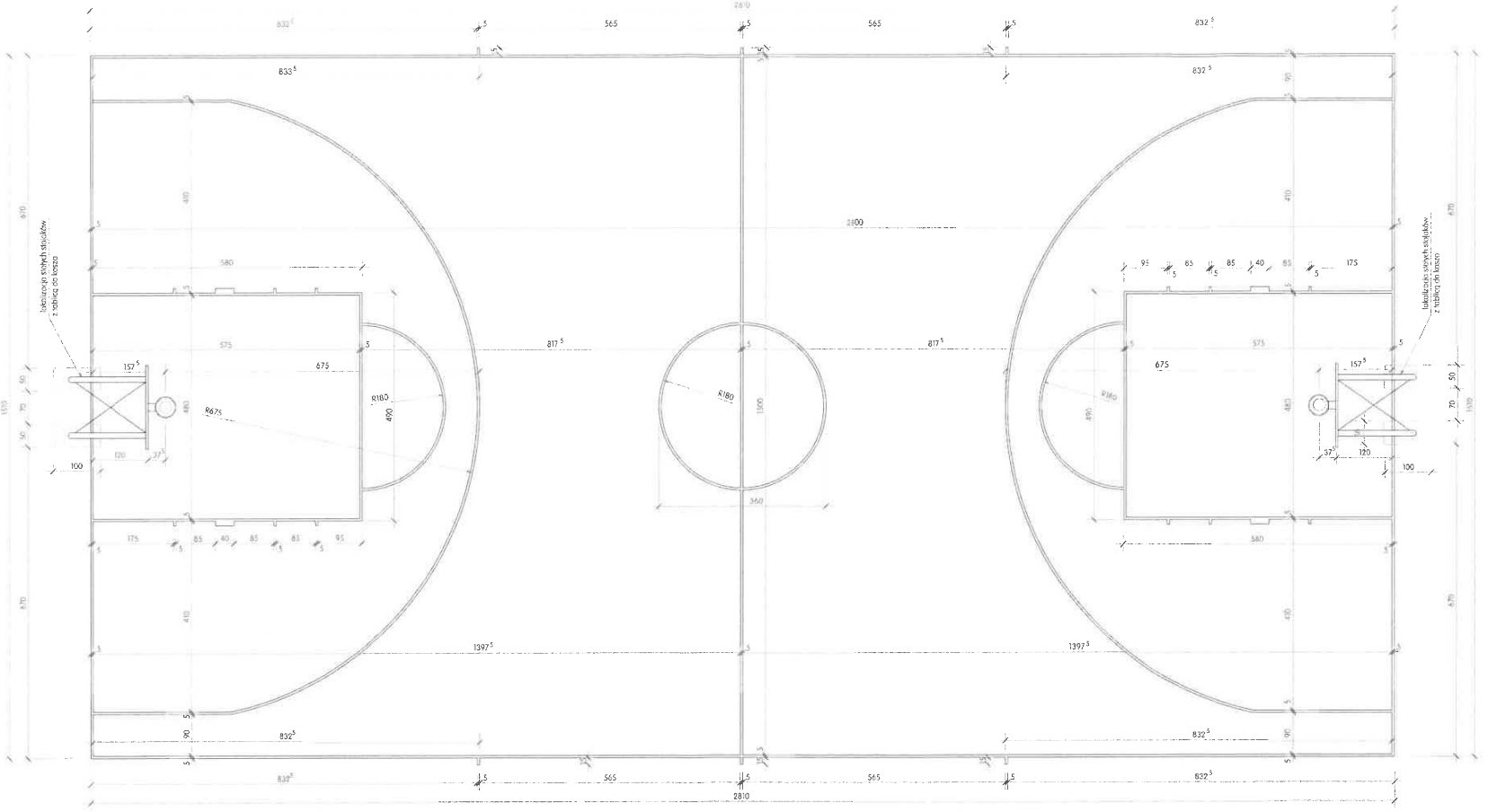

UWAGA:

- stojaki stalowe ocynkowane, dwuslupowe, montowane w tulejach, mechanizm regulacji wysokości - 2 kpl
- tablica epoksydowa 105x180cm z ramą stalową, obręcz standard, siatka do obręczy - 2 kpl
- wszystkie zamontowane urządzenia sportowe powinny posiadać niezbędne atesty dopuszczające je do stosowania w tego typu obiektach
- linie boiska do koszykówki szer. 5cm - w kolorze białym

OBIEKT:	***BUDOWA BOISK SPORTOWYCH W MIEJSCOWOŚCI ALBIGOWA***	
ADRES:	Albigowa, działka nr 86/1	
INWESTOR:	Gmina Łańcut, ul. Mickiewicza 2A, 37-100 Łańcut	
BRANŻA:	PROJEKTANCI:	PODPIS:
	Projektował: mgr inż. Piotr Skital PDK/0027/POWK/17	
NAZWA RYSUNKU:	BOISKO DO KOSZYKÓWKI	SKALA 1:100
DATA OPRACOWANIA:	Marzec 2025r.	NR RYS. 3

BOISKO DO SIATKÓWKI

Skala 1:50

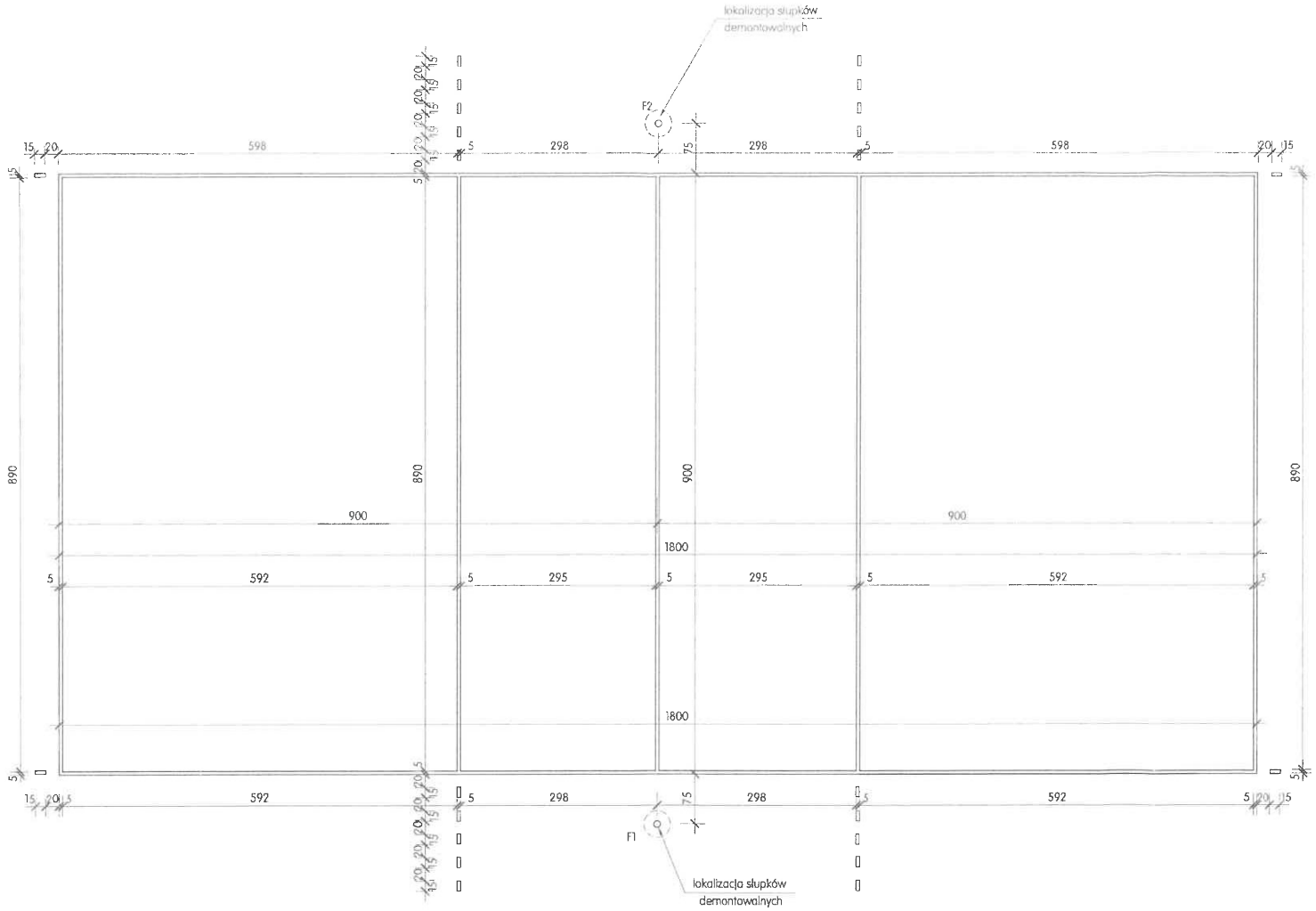

UWAGA:

- słupki do tenisa i siatkówki, aluminiowe, owalne 120x100mm regulowane, z naciągiem śrubowym, demontowalne - 2 szt stanowisko sędziowskie - 1 szt, siatka do siatkówki - 1 szt

- F1, F2 - fundam. żelbet. ø 40cm głęb. 1,2m, góra poniżej naw. poliuret. zbrojenie 6 ø10 34GS, strzemiona spiralne o 4,5mm StO-b

- linie boiska do siatkówki szer. 5 cm - kolor żółty

OBIEKT:	***BUDOWA BOISK SPORTOWYCH W MIEJSCOWOŚCI ALBIGOWA***	
ADRES:	Albigowa, działka nr 86/1	
INWESTOR:	Gmina Łańcut, ul. Mickiewicza 2A, 37-100 Łańcut	
BRANŻA:	PROJEKTANCI:	PODPIS:
	Projektował: mgr inż. Piotr Skitał PDK/0027/POWK/17	
NAZWA RYSUNKU:	BOISKO DO SIATKÓWKI	SKALA 1:50
DATA OPRACOWANIA:	Marzec 2025r.	NR RYS. 4

PRZYKŁADOWY STOJAK DO KOSZYKÓWKI

SKALA 1:50

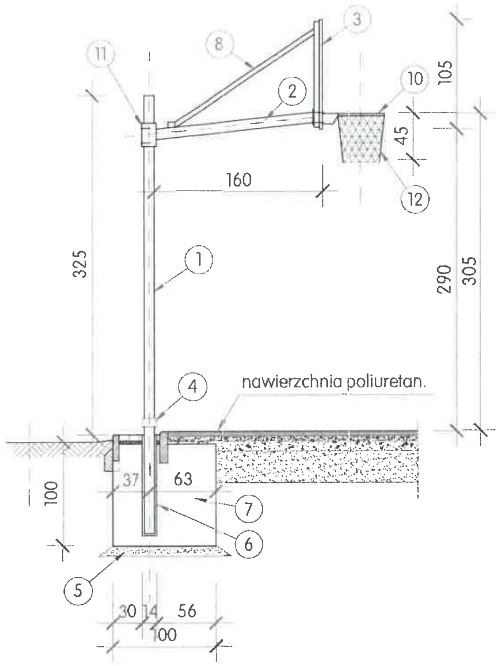

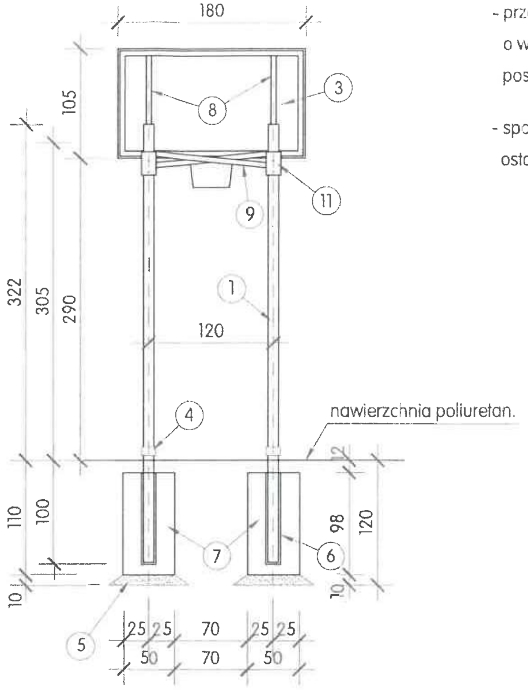

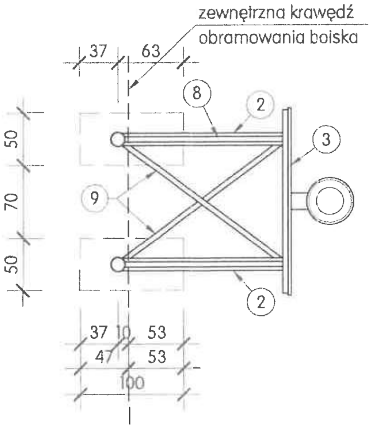

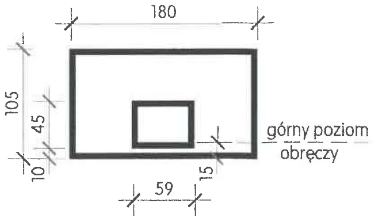

UWAGA:

- przewiduje się zamontowanie gotowych, systemowych urządzeń sportowych o wymaganych aktualnymi przepisami wymiarach i parametrach technicznych, posiadających niezbędne atesty dopuszczające do stosowania w takich obiektach

- sposób zamocowania urządzeń sportowych w fundamentach uzgodnić ostatecznie z wybranym dostawcą - przed wykonaniem nawierzchni boiska

1 - słup stalowy ocynk, min. Ø100mm, lub 100x100mm
2 - ramię wysięgnika, min. Ø100mm
3 - tablica epoksydowa 105x180cm z rama stalową
4 - blokada słupa
5 - podsypka piaskowa
6 - tuleje montażowe stalowe
7 - fundament betonowy, beton B20
8 - zastrzał stężający
9 - pręty usztywniające
10 - obręcz ocynkowana i malowana proszkowo uchylna
11 - regulacja wysokości tablicy
12 - siatka łańcuchowa ocynk.

OBIEKT:	***BUDOWA BOISK SPORTOWYCH W MIEJSCOWOŚCI ALBIGOWA***	
ADRES:	Albigowa, działka nr 86/1	
INWESTOR:	Gmina Łańcut, ul. Mickiewicza 2A, 37-100 Łańcut	
BRANŻA:	PROJEKTANCI:	PODPIS:
	Projektował: mgr inż. Piotr Skitał PDK/0027/POWK/17	
NAZWA RYSUNKU:	KOSZ DO KOSZYKÓWKI - PRZYKŁAD	SKALA 1:50
DATA OPRACOWANIA:	Marzec 2025r.	NR RYS. 5

PIŁKOCHYT

SKALA 1:50

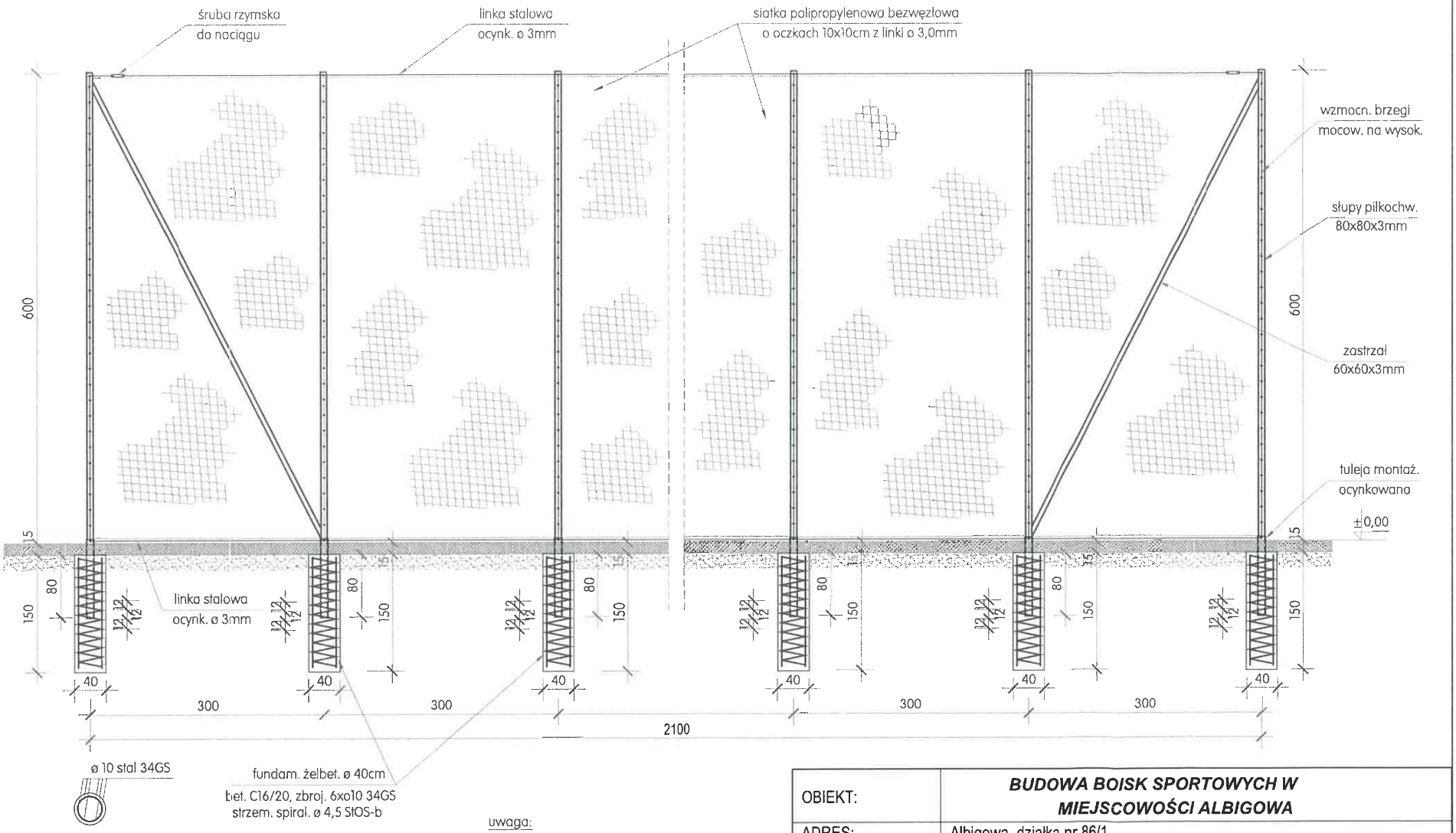

uwaga:
- słupy i zastrzały piłkochwytu ocynkowane i malowane proszkowo w kol. zielonym RAL 6005
- siatka polipropylenowa w kolorze zielonym
- zakłada się montaż piłkochwytów systemowych o wymaganej wysokości i niezbędnej długości oraz podanych parametrach technicznych

OBIEKT:	***BUDOWA BOISK SPORTOWYCH W MIEJSCOWOŚCI ALBIGOWA***	
ADRES:	Albigowa, działka nr 86/1	
INWESTOR:	Gmina Łańcut, ul. Mickiewicza 2A, 37-100 Łańcut	
BRANŻA:	PROJEKTANCI:	PODPIS:
	Projektował: mgr inż. Piotr Skitał PDK/0027/POWK/17	
NAZWA RYSUNKU:	PIŁKOCHWYT	SKALA 1:50
DATA OPRACOWANIA:	Marzec 2025r.	NR RYS. 6

OGRODZENIE BOISKA

SKALA 1:50

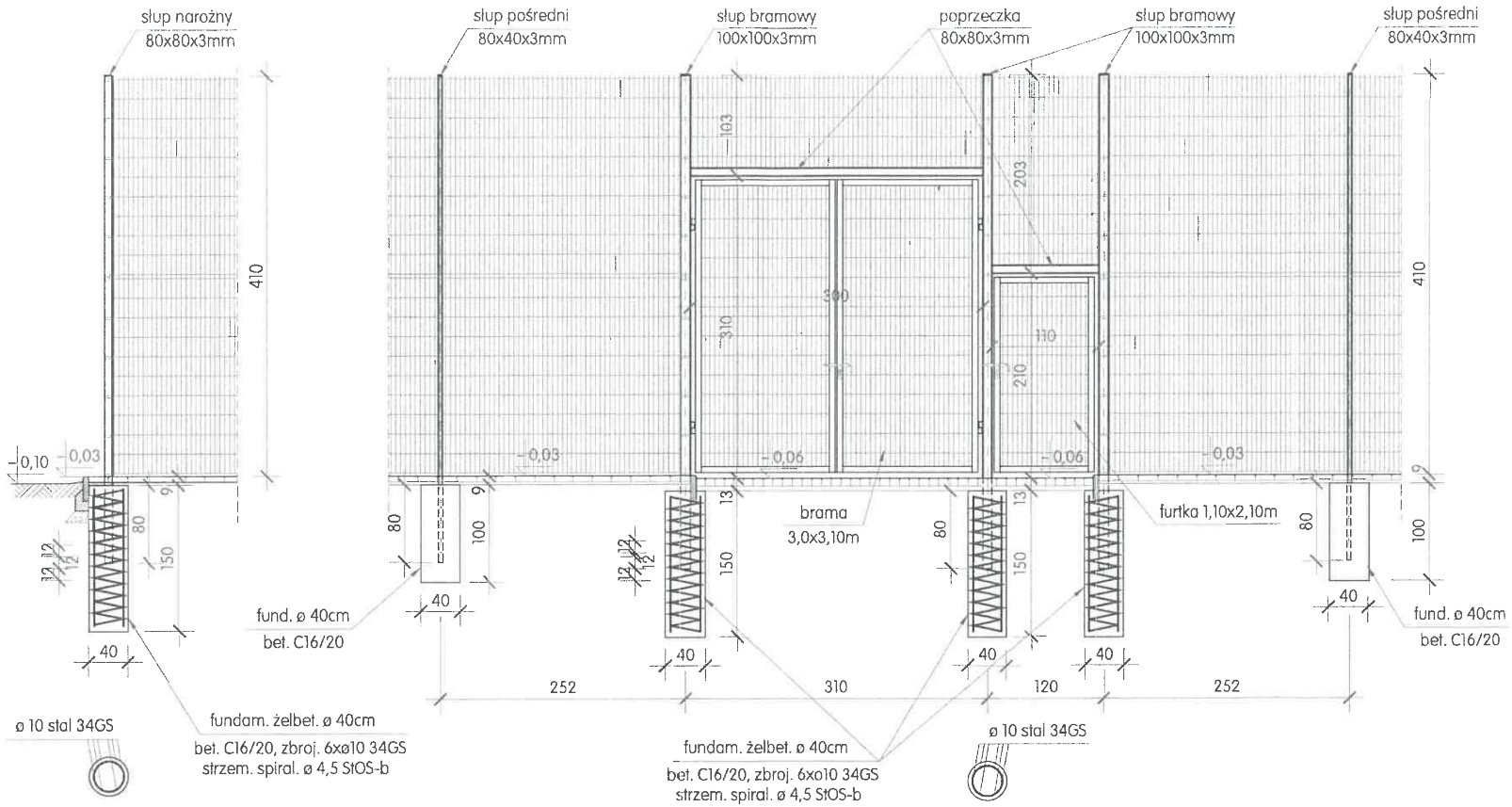

uwaga:
- elementy stalowe ogrodzenia ocynkowane i malowane proszkowo w kol. zielonym RAL 6005
- siatka zgrzewana o oczkach 5x20cm z drutu ø 6mm (pionowe) i 2x ø 8mm (poziome)
- zakłada się montaż ogrodzenia systemowego o wymaganej wysokości i niezbędnej długości oraz podanych parametrach technicznych

OBIEKT:	***BUDOWA BOISK SPORTOWYCH W MIEJSCOWOŚCI ALBIGOWA***	
ADRES:	Albigowa, działka nr 86/1	
INWESTOR:	Gmina Łańcut, ul. Mickiewicza 2A, 37-100 Łańcut	
BRANŻA:	PROJEKTANCI:	PODPIS:
	Projektował: mgr inż. Piotr Skitał PDK/0027/POWK/17	
NAZWA RYSUNKU:	OGRODZENIE	SKALA 1:50
DATA OPRACOWANIA:	Marzec 2025r.	NR RYS. 7

PRZYKŁADOWA KONSTRUKCJA BRAMKI DO PIŁKI NOŻNEJ

SKALA 1:50

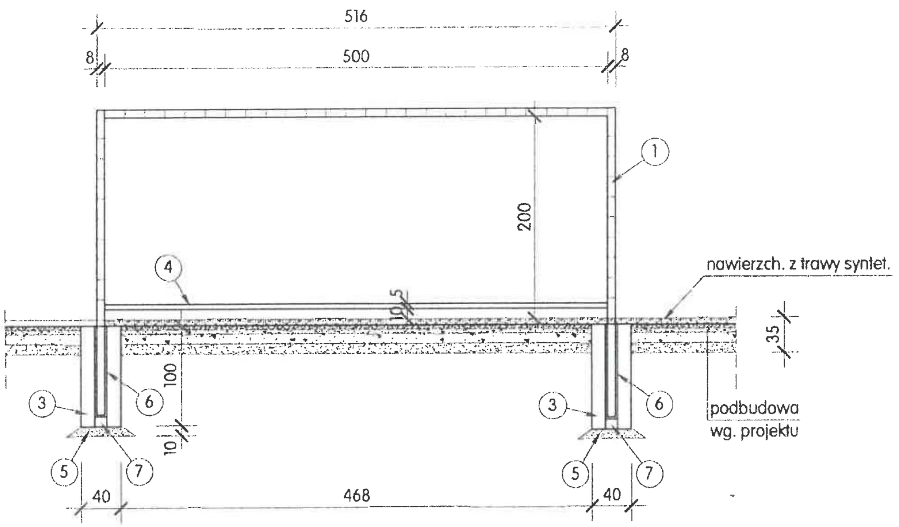

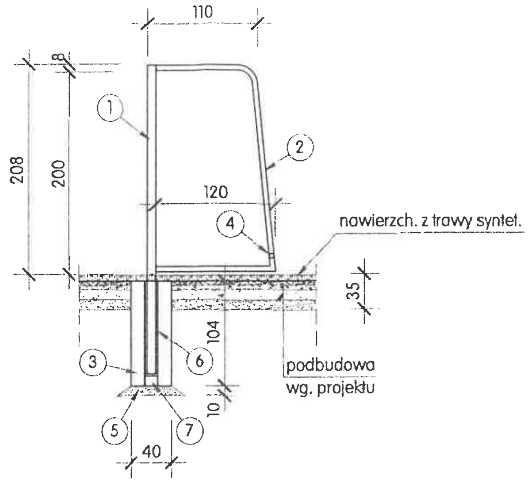

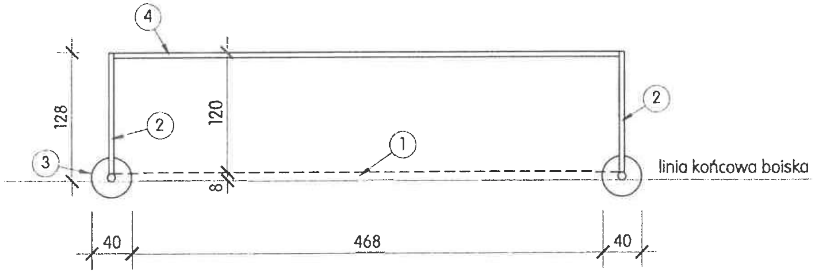

UWAGA:

- przewiduje się zamontowanie gotowych, systemowych urządzeń sportowych o wymaganych wymiarach i parametrach technicznych, posiadających niezbędne atesty dopuszczające do stosowania w takich obiektach

- fundamenty pod zaczepy piłkochwytów Ø40cm, beton C16/20 (B20) posadowione na głęb. 1,0m - takie same jak fundamenty bramki piłkarskiej

- wymiary i rozmieszczenie fundamentów pod urządzenia sportowe oraz sposób zamocowania tych urządzeń uzgodnić ostatecznie z wybranym dostawcą przed wykonaniem nawierzchni boiska

1 - profil okrągły lub owalny, min. Ø80mm, aluminiowy
2 - pałąk podtrzymujący, min. Ø32mm, aluminiowy
3 - fundament betonowy Ø40cm, beton C16/20 (B20)
4 - rozpórka dolna, min. Ø32mm aluminiowa
5 - podsypka piaskowa
6 - tuleje montażowe stalowe
7 - odwodnienie, żwir

OBIEKT:	***BUDOWA BOISK SPORTOWYCH W MIEJSCOWOŚCI ALBIGOWA***	
ADRES:	Albigowa, działka nr 86/1	
INWESTOR:	Gmina Łańcut, ul. Mickiewicza 2A, 37-100 Łańcut	
BRANŻA:	PROJEKTANCI:	PODPIS:
	Projektował: mgr inż. Piotr Skital PDK/0027/POWK/17	
NAZWA RYSUNKU:	PRZYKŁADOWA KONSTRUKCJA BRAMKI	SKALA 1:50
DATA OPRACOWANIA:	Marzec 2025r.	NR RYS. 8

PRZEKROJE PRZEZ NAWIERZCHNIE

BOISKO WIELOFUNKCYJNE

Natrysk EPDM 0,3 cm, wartstwa SBR gr. 1 cm
Warstwa przepuszczalna typu ET - 3cm
Warstwa wyrównująca z miału kamiennego 0-8 mm - gr 4 cm
Warstwa klinująca kruszywo 0-31,5 - gr 5 cm
Warstwa konstrukcyjna 31,5 - 63 mm - gr. 15 cm
Podsypka piaskowa - gr. 20 cm
Geowłóknina 50/50

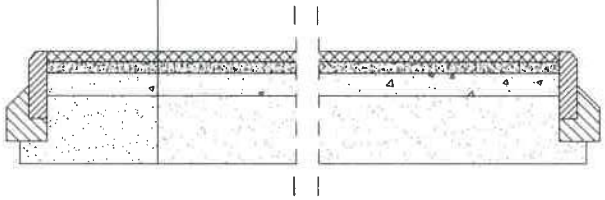

BOISKO DO PIŁKI NOŻNEJ

Trawa syntetyczna - 6 cm
Warstwa wyrównująca - miał kamienny 0-8mm - gr. 4 cm
Warstwa klinująca kruszywo 0-31,5 mm - gr.12 cm
Warstwa konstrukcyjna kruszywo 31,5 - 63 mm - gr.15 cm
Podsypka piaskowa - gr. 20 cm
Geowłóknina 50/50

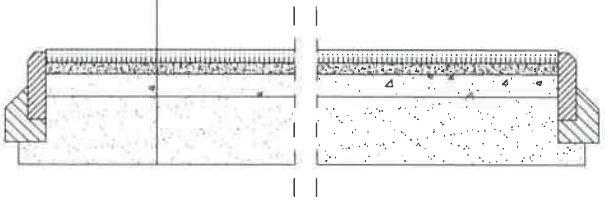

UTWARDZENIE TERENU

Kostka betonowa - 6 cm
Podsypka cementowo piaskowa - gr. 5 cm
Warstwa klinująca kruszywo 0-31,5 mm - gr.5 cm
Warstwa konstrukcyjna kruszywo 31,5 - 63 mm - gr.15 cm
Podsypka piaskowa - gr. 20 cm
Geowłóknina 50/50

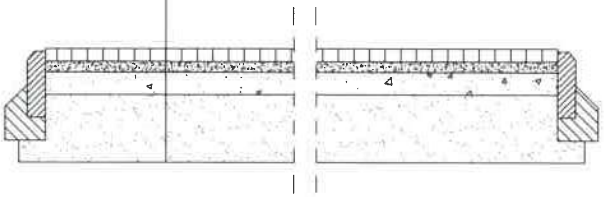

OBIEKT:	***BUDOWA BOISK SPORTOWYCH W MIEJSCOWOŚCI ALBIGOWA***	
ADRES:	Rogóźno, działka nr 891	
INWESTOR:	Gmina Łańcut, ul. Mickiewicza 2A, 37-100 Łańcut	
BRANŻA:	PROJEKTANCI:	PODPIS:
	Projektował: mgr inż. Piotr Skitał PDK/0027/POWK/17	
NAZWA RYSUNKU:	PRZEKROJE PRZEZ NAWIERZCHNIE	
DATA OPRACOWANIA:	Marzec 2025r.	NR RYS. 9